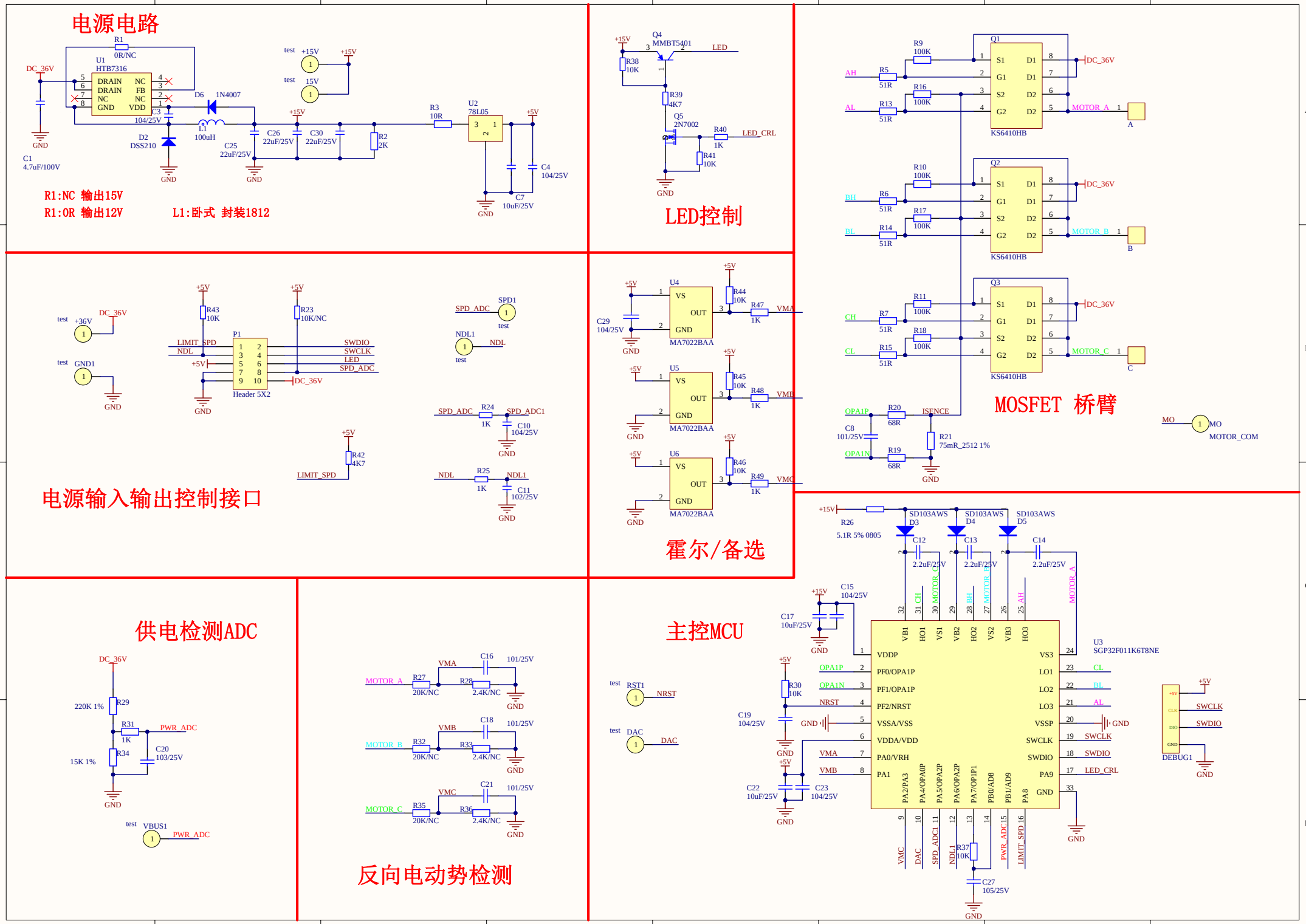
电源电路
R1:NC 输出15V
R1:0R 输出12V
L1:卧式 封装1812
LED控制
MOSFET 桥臂
电源输入输出控制接口
霍尔/备选
供电检测ADC
反向电动势检测
主控MCU